ハムフェア2015 WiMoブース デモテーマ & 機器構成（予定）

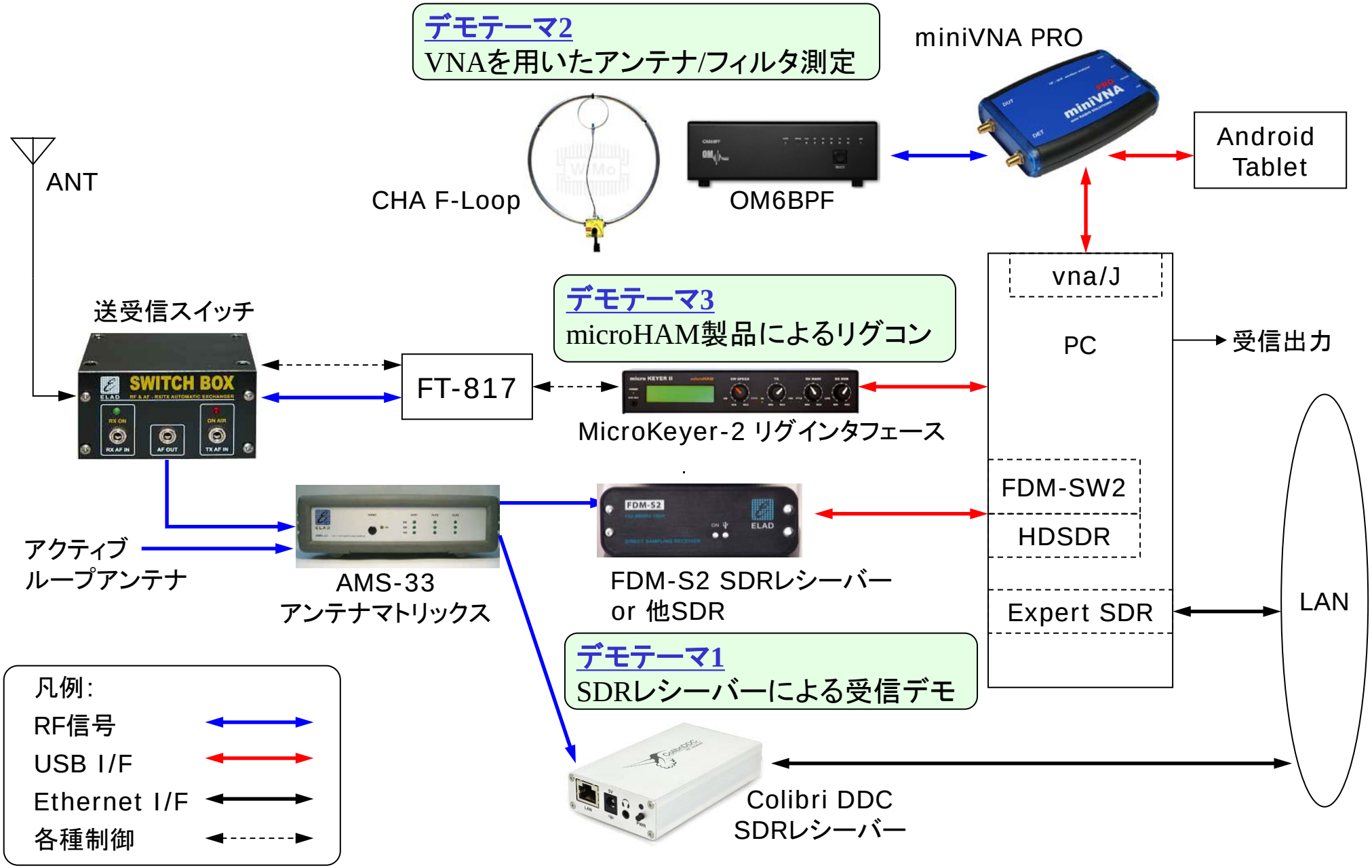
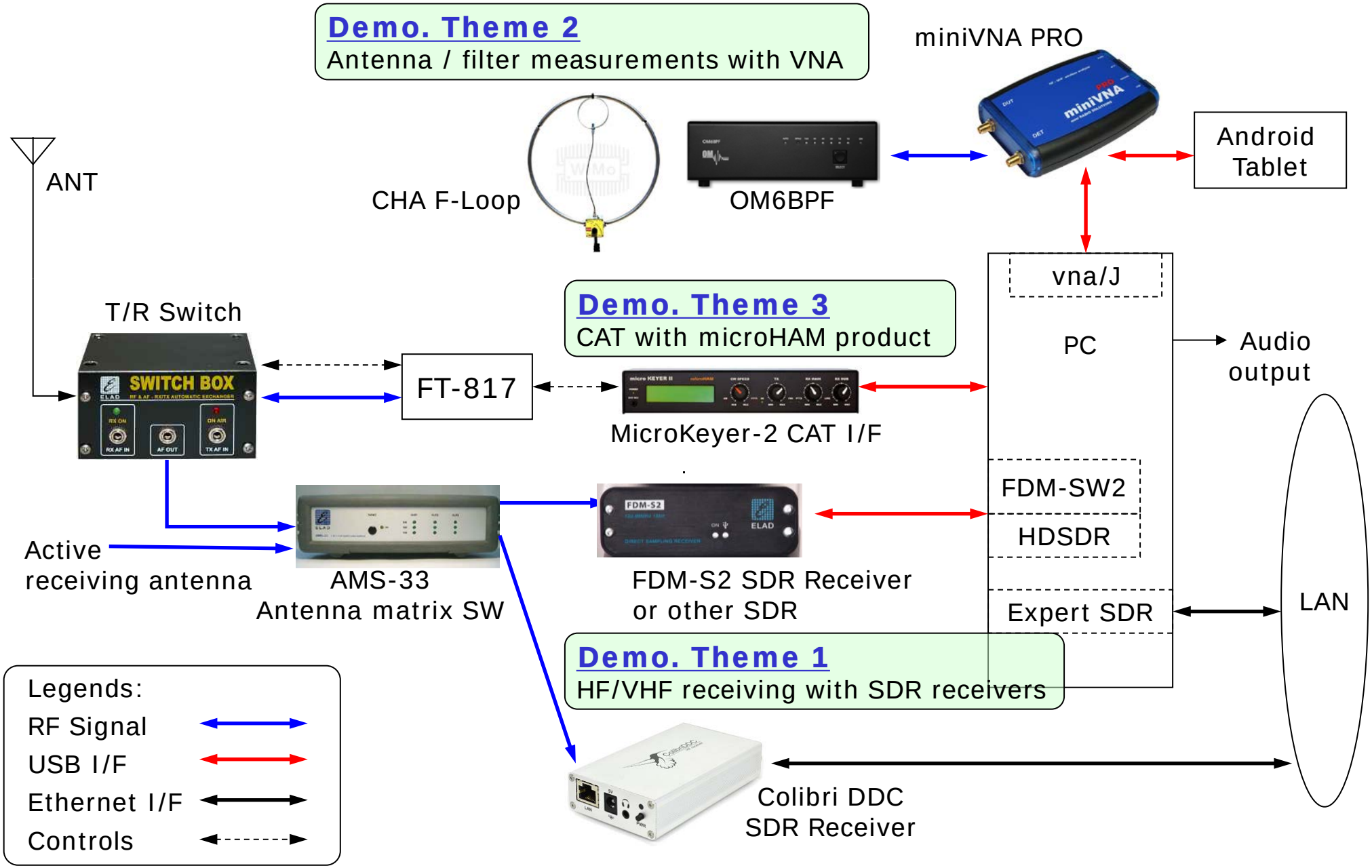
Demo. Theme & Configuration, WiMo, Tokyo Ham Fair 2015(Tentative)